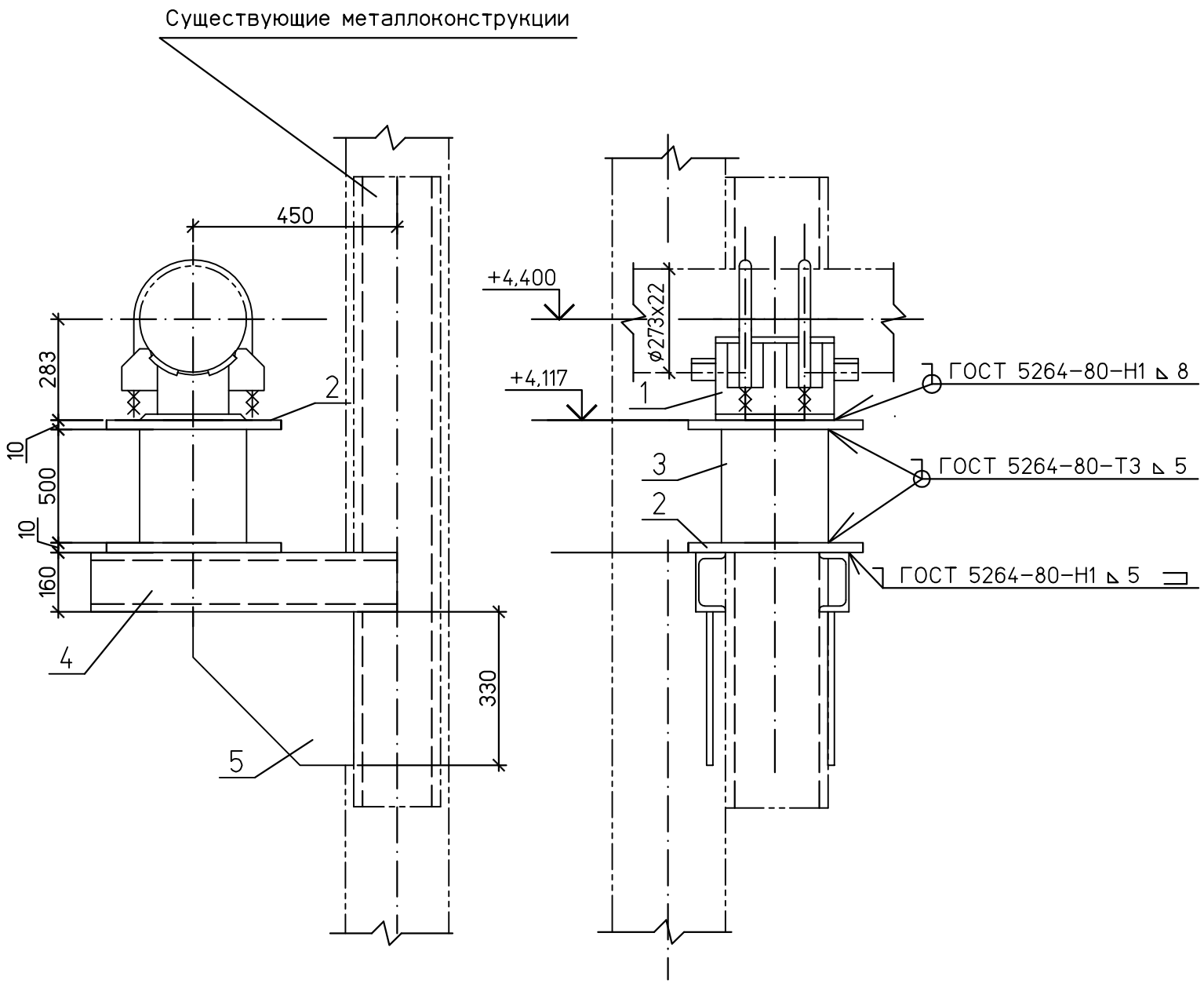

Спецификация деталей

Поз	Обозначение	Наименование	Кол.	Материал	Масса, кг		Приме-чание
					ед.	общ.	
1	04 ОСТ 108.275.26-80	Опора 273	1	Сборный	40,9	40,9	
2	ГОСТ 19903-74	Лист Б-ПН-0 10х500х500	2	Ст3сп5 ГОСТ 14637-89	19,6	39,2	
3	ТУ14-3-190-2004	Труба Г 273х8 L=500	1	20 ГОСТ 1050-88	26,14	26,14	
4	ГОСТ 8240-97	Швеллер 24У L=800	2	Ст3пс6 ГОСТ 535-2005	19,2	38,4	
5	ГОСТ 19903-74	Лист Б-ПН-0 10х330х330	2	Ст3сп5 ГОСТ 14637-89	8,5	17,0	
	ГОСТ 9467-75	Наплавленный металл		Э42А		0,8	

ИТОГО 162,4 кг

1 Монтажный чертеж №1350.12.38А-30UHJ-1600-TD л.44

План расположения опоры.

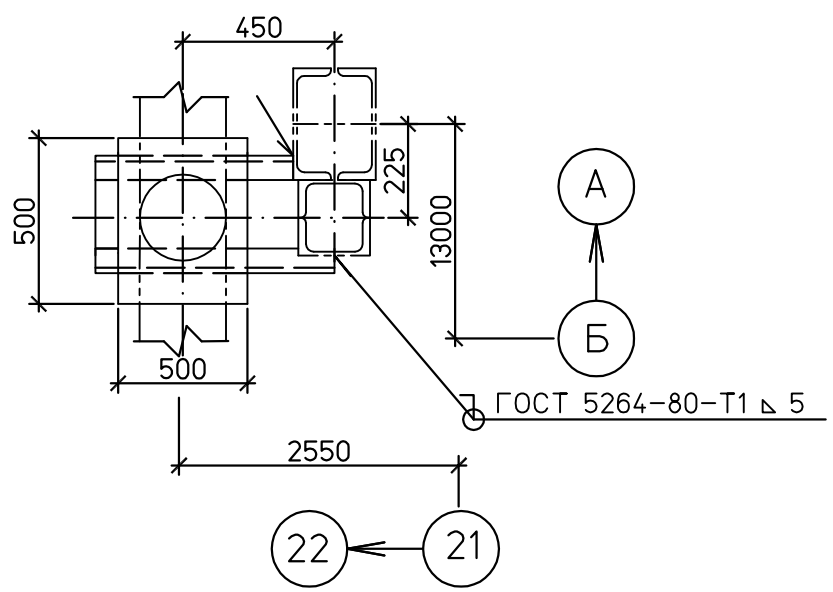

Инв. № подл.	Подпись и дата	Взам. инв. №
83547		

Изм.	Кол.уч.	Лист	№док.	Подп.	Дата	1350.12.38А-30UHJ-1600-TD			
						Объекты III очереди строительства ЗАО СГК (ТЭЦ)			
						Трубопроводы машзала БВД в осях 16-28 в рядах А-В и внутристанционные трубопроводы	Стадия	Лист	Листов
							Р	46.10	
Н. контр.		Михеев				Паропровод турбины ст. №9	ОТКРЫТОЕ АКЦИОНЕРНОЕ ОБЩЕСТВО ИНСТИТУТ ТЕПЛОЭЛЕКТРОПРОЕКТ НИЖНИЙ НОВГОРОД		
Проверил		Шкитилева							
Разработал		Голуб				Неподвижная опора 12			

Формат А3